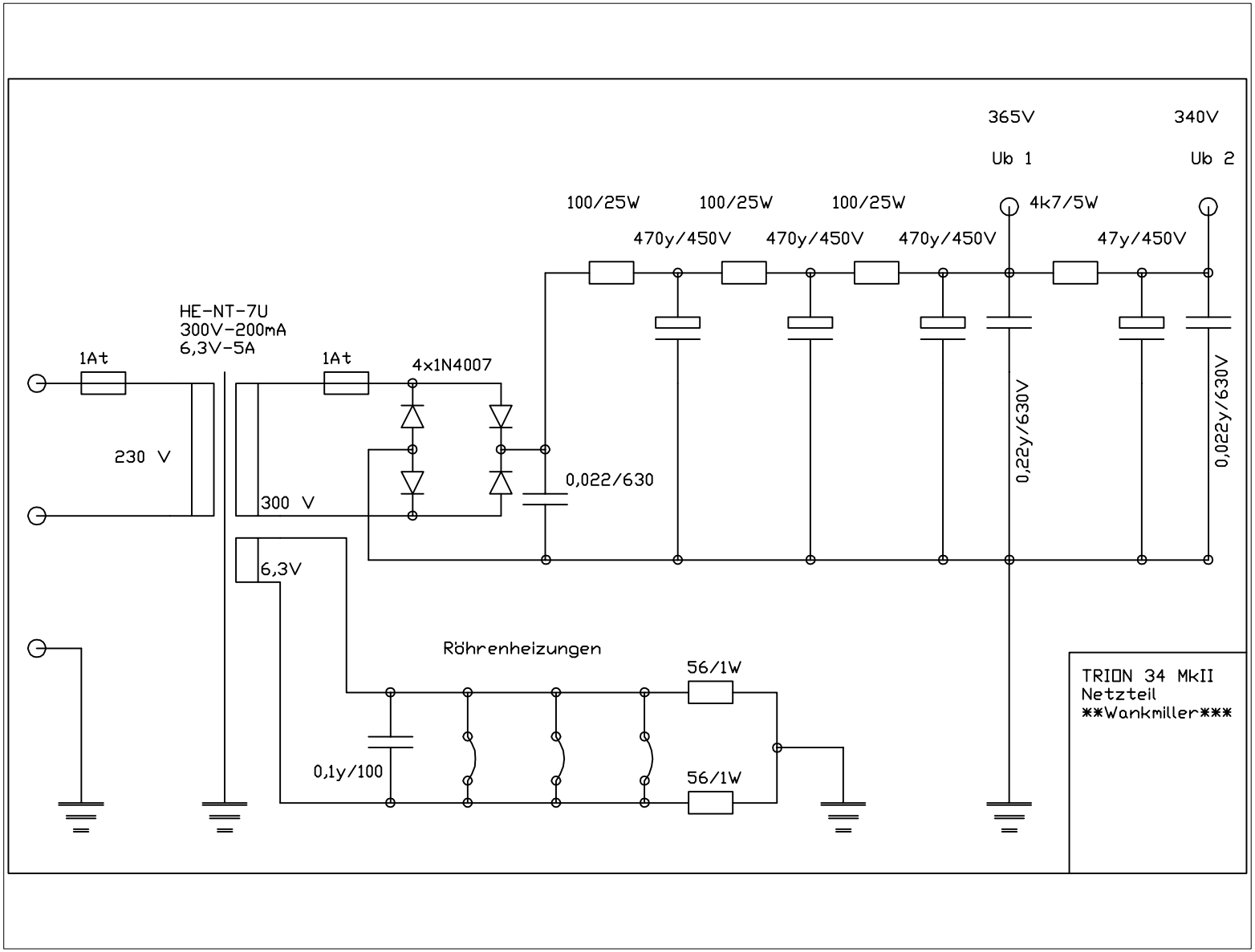
365V
Ub 1
340V
Ub 2
100/25W
100/25W
100/25W
4k7/5W
470y/450V
470y/450V
470y/450V
47y/450V
HE-NT-7U
300V-200mA
6,3V-5A
1At
1At
4x1N4007
230 V
300 V
0,022/630
0,22y/630V
0,022y/630V
6,3V
Röhrenheizungen
56/1W
56/1W
0,1y/100
TRION 34 MkII
Netzteil
Wankmiller*