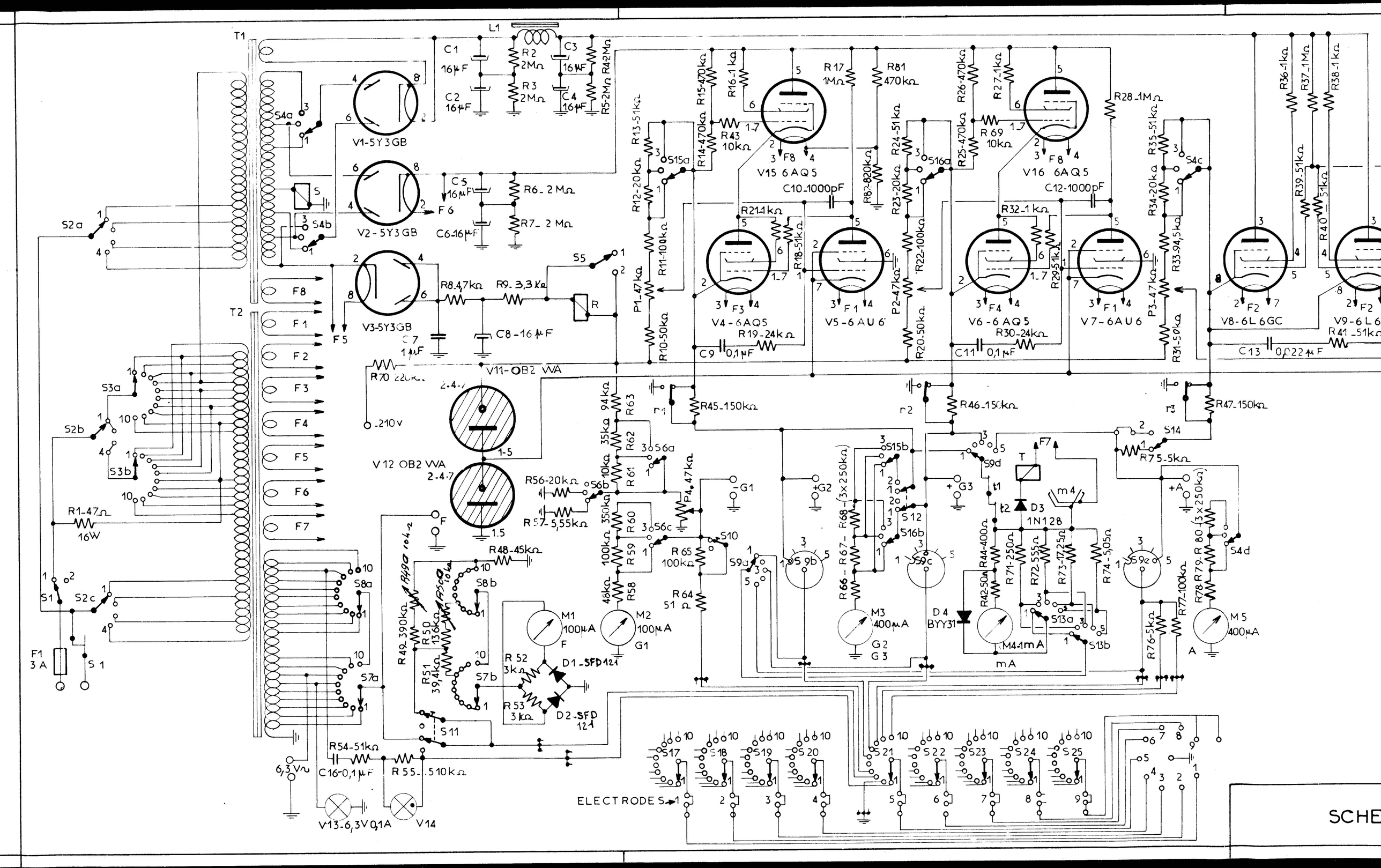
T1
T2
L1
C1 16μF
C2 16μF
C3 16μF
C4 16μF
R2 2MΩ
R3 2MΩ
R5-2MΩ
R42-2MΩ
V1-5Y3GB
V2-5Y3GB
V3-5Y3GB
C5 16μF
C6-16μF
R6-2MΩ
R7-2MΩ
R8-4,7kΩ
R9-3,3kΩ
C7 1μF
C8-16μF
V11-OB2 WA
V12 OB2 WA
R70 220kΩ
-210V
R1-47Ω 16W
F1 3A
S1
S2a
S2b
S2c
S3a
S3b
S4a
S4b
S4c
S4d
S5
S7a
S7b
S8a
S8b
S9a
S9b
S9c
S9d
S10
S11
S12
S13a
S13b
S14
S15a
S15b
S16a
S16b
S17
S18
S19
S20
S21
S22
S23
S24
S25
R12-20kΩ
R13-51kΩ
R14-470kΩ
R15-470kΩ
R16-1kΩ
R43 10kΩ
R17 1MΩ
R81 470kΩ
R82-820kΩ
R26-470kΩ
R27-1kΩ
R69 10kΩ
R28-1MΩ
R36-1kΩ
R37-1MΩ
R38-1kΩ
R39-51kΩ
R40-51kΩ
R41-51kΩ
R24-51kΩ
R25-470kΩ
R35-51kΩ
R23-20kΩ
R34-20kΩ
R11-100kΩ
R21-1kΩ
R18-51kΩ
R32-1kΩ
R29-51kΩ
R22-100kΩ
R33-94,5kΩ
P1-47kΩ
P2-47kΩ
P3-47kΩ
R10-50kΩ
R19-24kΩ
R30-24kΩ
R20-50kΩ
R31-50kΩ
C9 0,1μF
C11 0,1μF
C13 0,022μF
V15 6AQ5
V16 6AQ5
C10-1000pF
C12-1000pF
V4-6AQ5
V5-6AU6
V6-6AQ5
V7-6AU6
V8-6L6GC
V9-6L6
R45-150kΩ
R46-150kΩ
R47-150kΩ
R75-5kΩ
R63 94kΩ
R62 35kΩ
R61 10kΩ
R60 350kΩ
R59 100kΩ
R58 48kΩ
R56-20kΩ
R57-5,55kΩ
P4-47kΩ
R48-45kΩ
R49-390kΩ
R50 136kΩ
R51 39,4kΩ
R52 3kΩ
R53 3kΩ
D1-SFD121
D2-SFD 121
M1 100μA
M2 100μA
R65 100kΩ
R64 51Ω
R66-R67-R68-(3x250kΩ)
M3 400μA
D3 1N128
D4 BYY31
R42-50Ω
M4-1mA
R44-400Ω
R71-250Ω
R72-555Ω
R73-17,25Ω
R74-5,05Ω
R78-R79-R80-(3x250kΩ)
R77-100kΩ
R76-5kΩ
M5 400μA
R54-51kΩ
C16-0,1μF
R55-510kΩ
V13-6,3V 0,1A
V14
6,3V~
ELECTRODES
SCHE

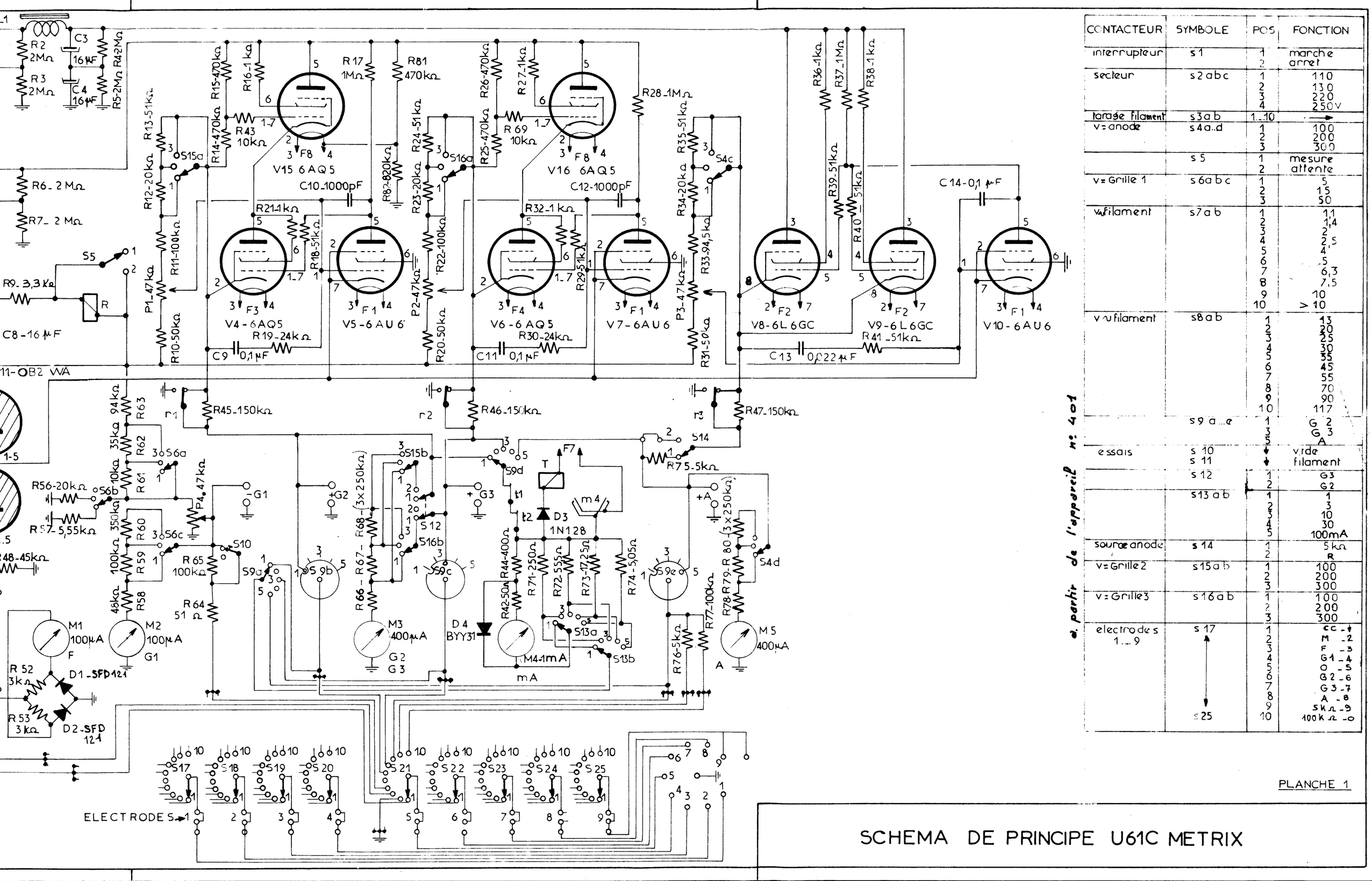


| CONTACTEUR | SYMBOLE | POS | FONCTION |
|---|---|---|---|
| interrupteur | s1 | 1<br>2 | marche<br>arret |
| secteur | s2abc | 1<br>2<br>3<br>4 | 110<br>130<br>220<br>250V |
| farage filament | s3ab | 1..10 | → |
| v=anode | s4a..d | 1<br>2<br>3 | 100<br>200<br>300 |
| | s5 | 1<br>2 | mesure<br>attente |
| v=Grille 1 | s6abc | 1<br>2<br>3 | 5<br>15<br>50 |
| v.filament | s7ab | 1<br>2<br>3<br>4<br>5<br>6<br>7<br>8<br>9<br>10 | 1,1<br>1,4<br>2<br>2,5<br>4<br>5<br>6,3<br>7,5<br>10<br>> 10 |
| v.v filament | s8ab | 1<br>2<br>3<br>4<br>5<br>6<br>7<br>8<br>9<br>10 | 13<br>20<br>25<br>30<br>35<br>45<br>55<br>70<br>90<br>117 |
| | s9 a...e | 1<br>3<br>5 | G 2<br>G 3<br>A |
| essais | s 10<br>s 11 | ↓<br>↓ | vide<br>filament |
| | s 12 | 1<br>2 | G3<br>G2 |
| | s13 ab | 1<br>2<br>3<br>4<br>5 | 1<br>3<br>10<br>30<br>100mA |
| source anode | s 14 | 1<br>2 | 5kΩ<br>R |
| v=Grille2 | s15ab | 1<br>2<br>3 | 100<br>200<br>300 |
| v=Grille3 | s16ab | 1<br>2<br>3 | 100<br>200<br>300 |
| electrodes 1...9 | s 17<br>↕<br>s 25 | 1<br>2<br>3<br>4<br>5<br>6<br>7<br>8<br>9<br>10 | cc - 1<br>M - 2<br>F - 3<br>G1 - 4<br>O - 5<br>G2 - 6<br>G3 - 7<br>A - 8<br>5kΩ - 9<br>100kΩ - 0 |

a partir de l'appareil n° 401

PLANCHE 1

# SCHEMA DE PRINCIPE U61C METRIX

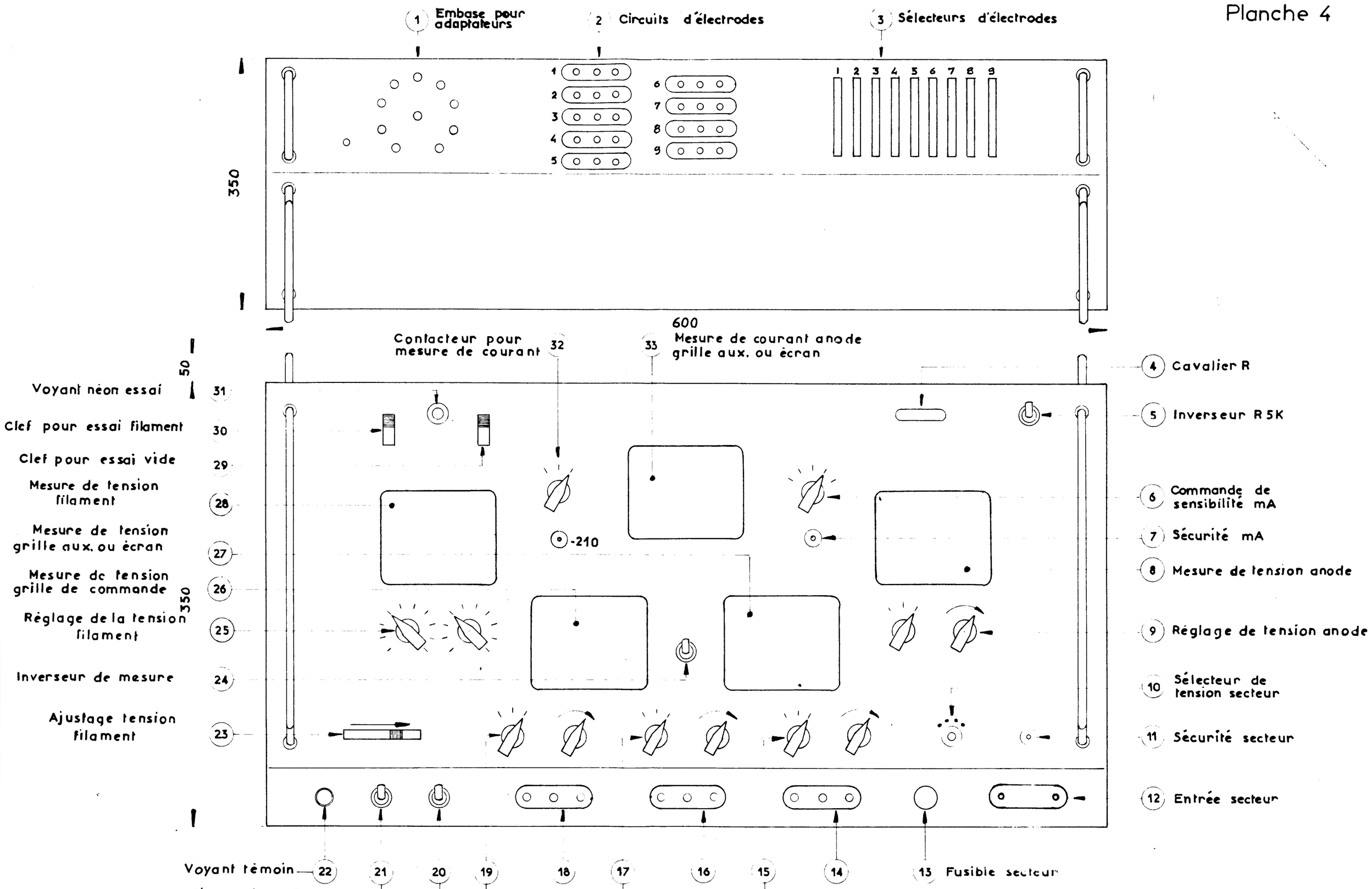


VUE AVANT ET COTES D'ENCOMBREMENT
U61C

Planche 3

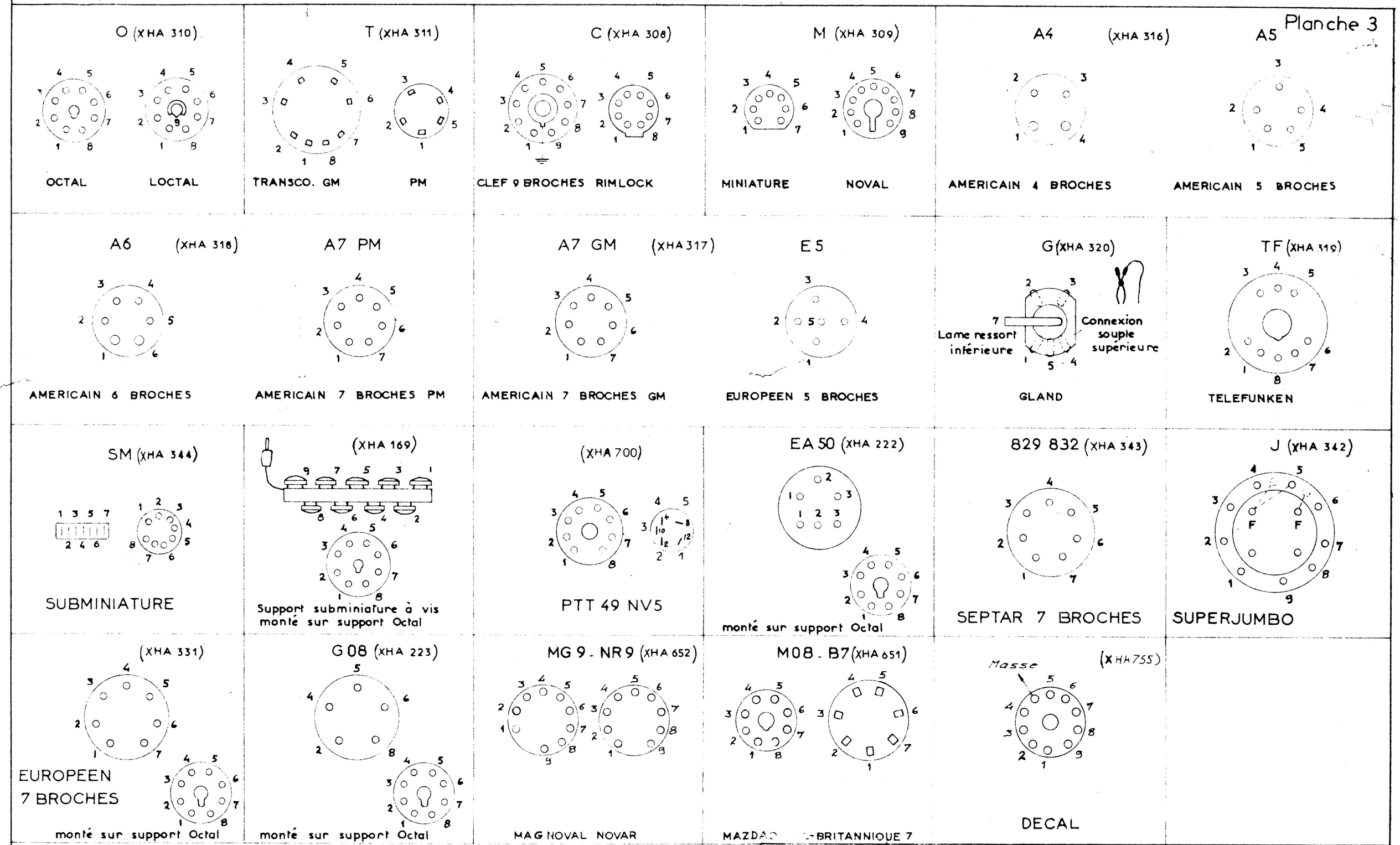


Les intermédiaires O.T.C. et M sont livrés avec les appareils. câblage vu par dessous

# PONT A LAMPES 661 ANALYSEUR U61C METRIX

## Câblage des intermédiaires

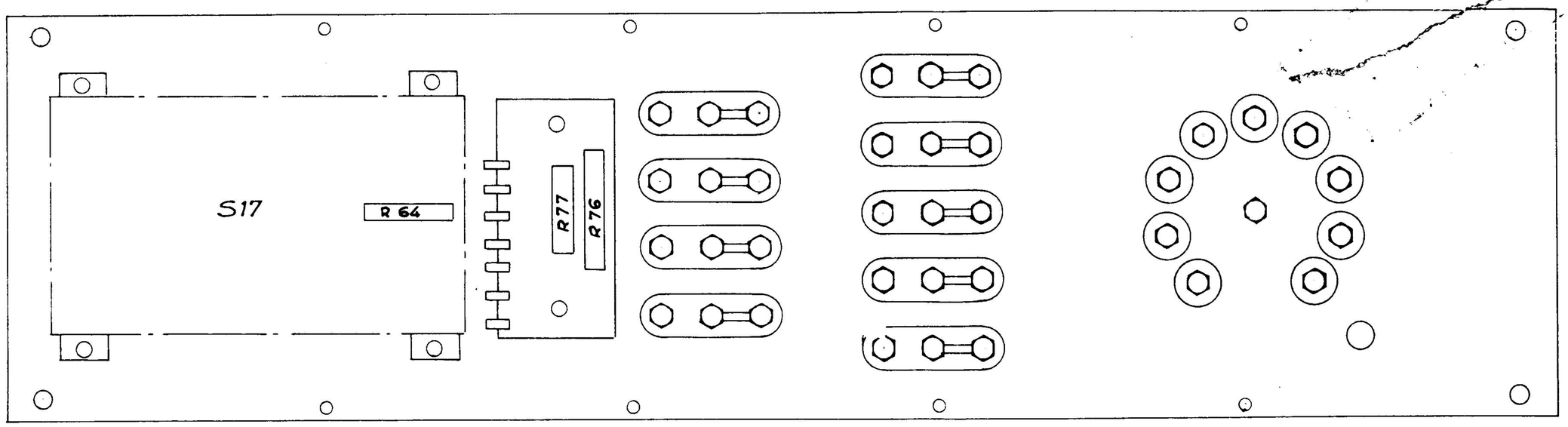


Platine supérieure _ Vue arrière

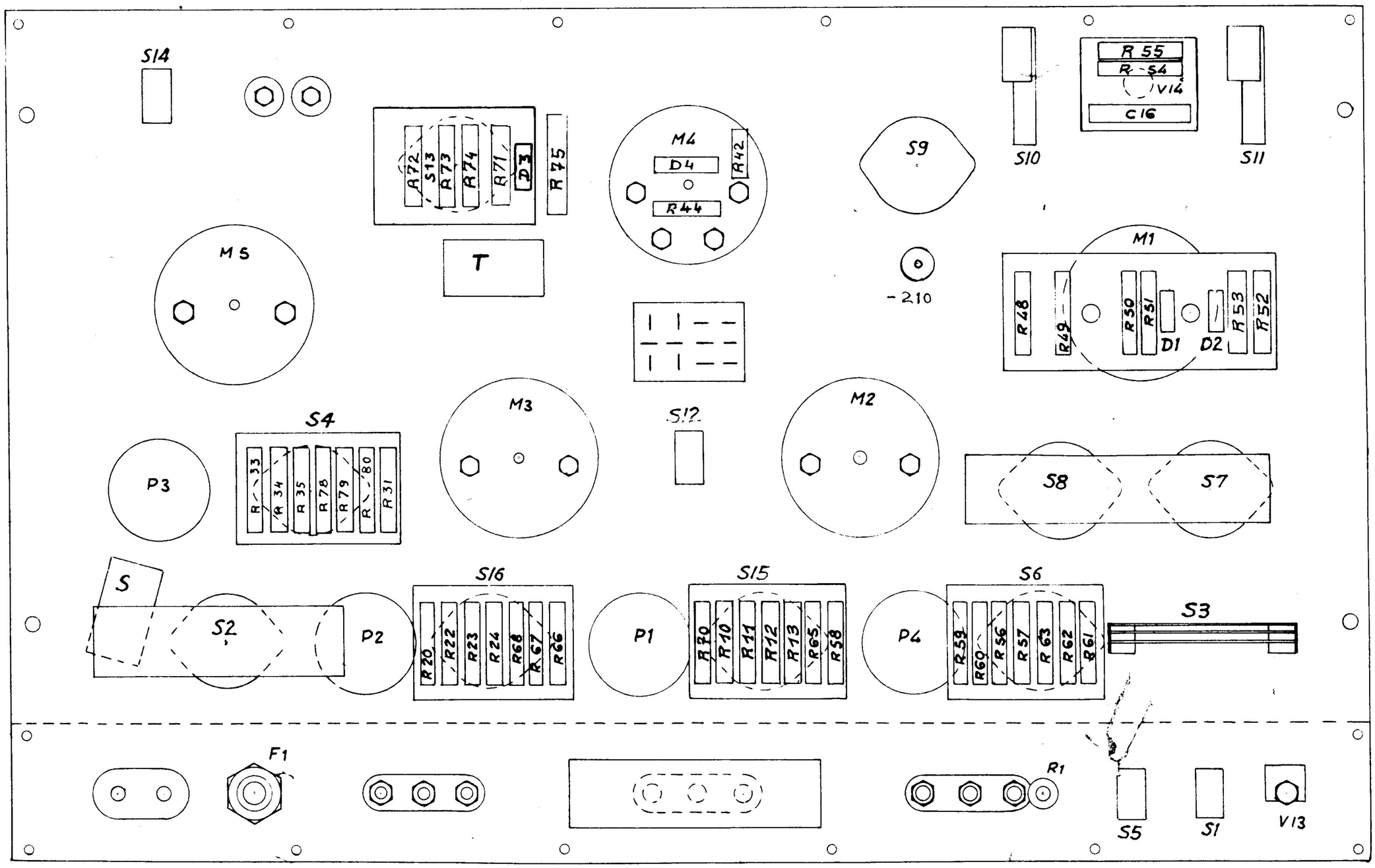


Platine principale. Vue arrière

IC 2,385