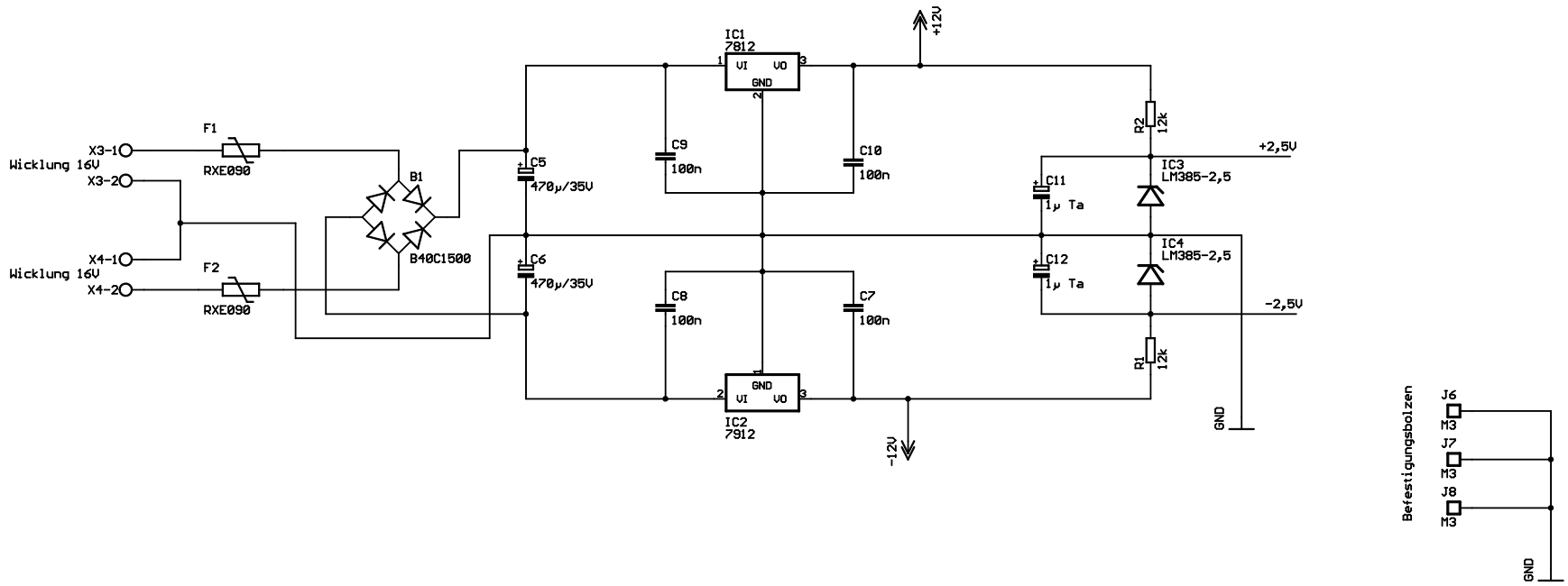

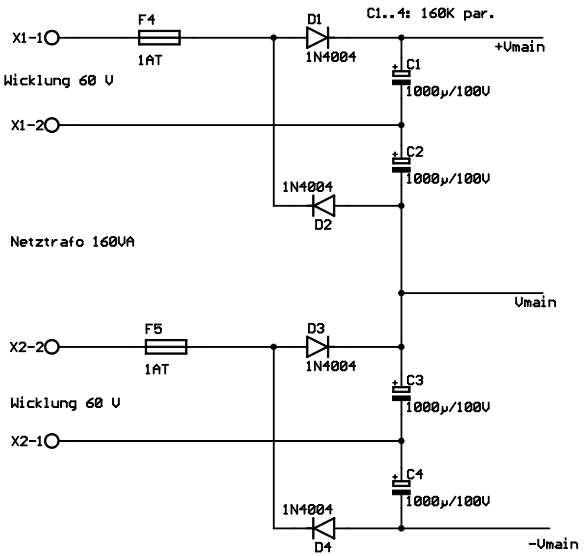

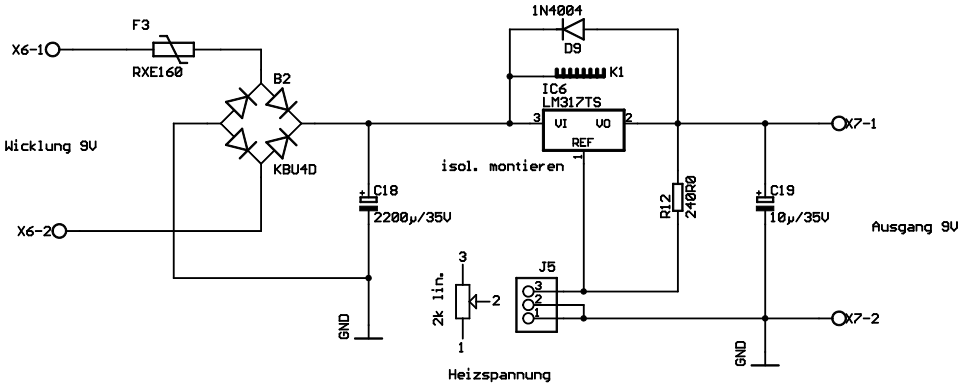

					Tag	Name	Benennung
				Bearb.	12.02		250V-Netzteil
				Gepr.			
				zu Gerät			250V_Netzteil_01
				zu Anlage			Zeichnungs-Nr. 0299114_1
Rev	Änderungs-Nr.	Tag	Name				Blatt 1/2
							17.12.2003 18:23:54

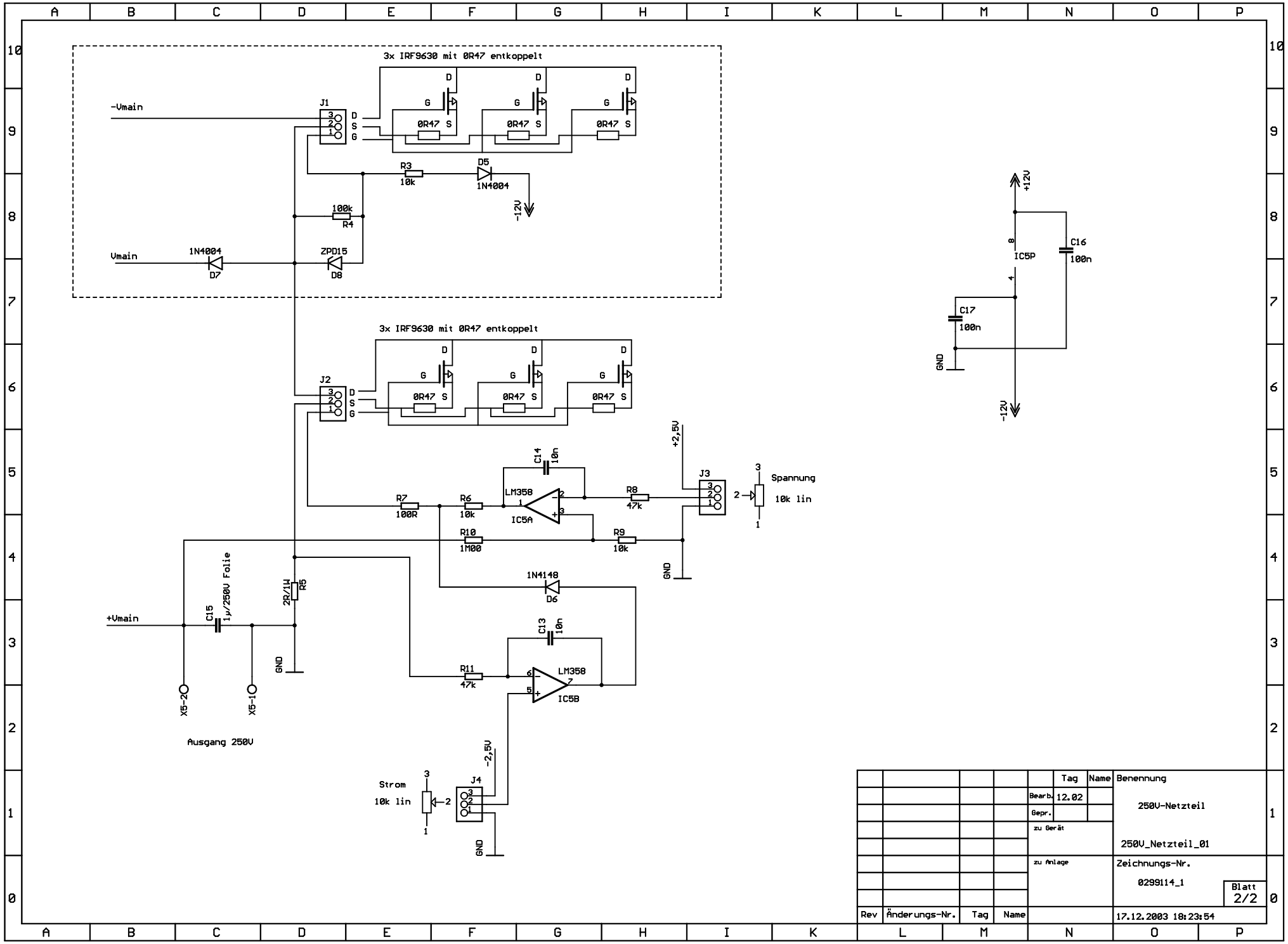
3x IRF9630 mit 0R47 entkoppelt
-Vmain
J1
D
S
G
0R47
R3
10k
D5
1N4004
-12V
100k
R4
Vmain
1N4004
D7
ZPD15
D8
3x IRF9630 mit 0R47 entkoppelt
J2
+12V
IC5P
C16
100n
C17
100n
GND
-12V
+2,5V
C14
10n
LM358
IC5A
R7
100R
R6
10k
R8
47k
J3
Spannung
10k lin
R10
1M00
R9
10k
GND
1N4148
D6
+Vmain
C15
1µ/250V Folie
2R/1W
R5
GND
C13
10n
R11
47k
LM358
IC5B
X5-2
X5-1
Ausgang 250V
-2,5V
Strom
10k lin
J4
GND
Tag
Name
Benennung
Bearb.
12.02
Gepr.
zu Gerät
250V-Netzteil
250V_Netzteil_01
zu Anlage
Zeichnungs-Nr.
0299114_1
Blatt
2/2
Rev
Änderungs-Nr.
Tag
Name
17.12.2003 18:23:54