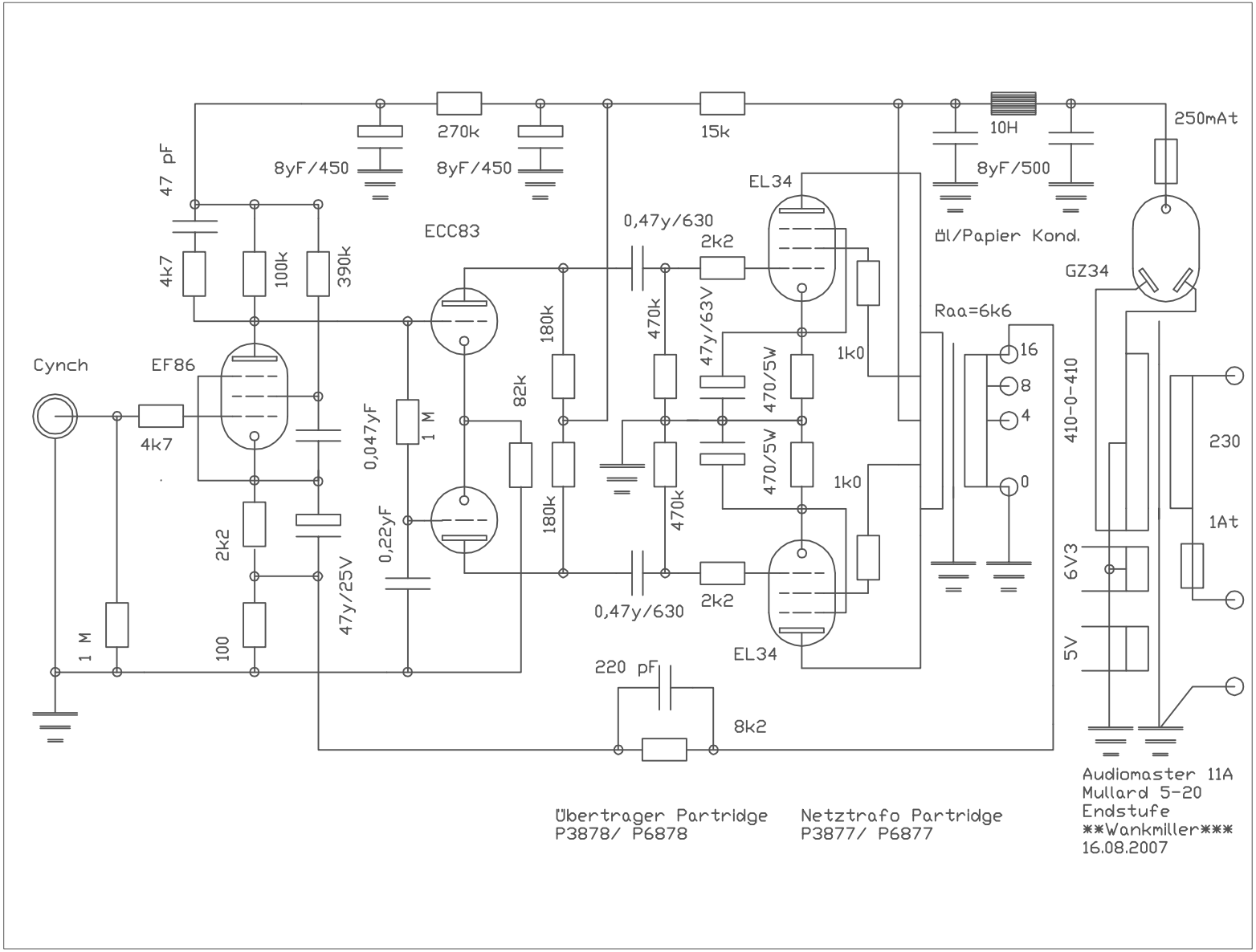
Cynch
EF86
4k7
1 M
47 pF
4k7
100k
390k
2k2
100
47y/25V
0,047yF
1 M
0,22yF
ECC83
82k
180k
180k
8yF/450
270k
8yF/450
0,47y/630
470k
470k
0,47y/630
2k2
2k2
47y/63V
470/5W
470/5W
1k0
1k0
EL34
EL34
15k
220 pF
8k2
10H
8yF/500
Öl/Papier Kond.
Raa=6k6
16
8
4
0
250mAt
GZ34
410-0-410
230
1At
6V3
5V
Übertrager Partridge
P3878/ P6878
Netztrafo Partridge
P3877/ P6877
Audiomaster 11A
Mullard 5-20
Endstufe
Wankmiller*
16.08.2007